Kit WHEELER - B - 230 VOLTS PROTECO

Kit WHEELER B Motorisation pour portails à 2 battants

Marque : PROTECO
Référence : RPF117

Options disponibles :
Avec un Remootio 3 (Rem3) : : Non, Oui (+ 120.08€)
Avec un clavier a codes filaire : Non, Oui (+ 66.08€)

Descriptif :

Le Kit WHEELER- B- est composé de :

2 moteurs 230 v

1 carte de gestion avec son recepteur integré + transformateur

2 télécommandes 4 canaux ANGIE

1 clignotant à led LUCE

1 antenne ANT02

1 jeu de cellules PRF40I

Notice

La version B signifie bloquante. En fin de course, le moteur reste en prise à l'arrêt, les roues ne tournent plus.

La carte inclus le ralentissement en fin de course et le passage piéton.

Ce kit est conçu pour des vantaux de 3 m et 150 kg.

Attention ces données sont à majorer ou minorer selon le site (portail plein ou ajouré, forte ou faible exposition au vent)

Le sol doit être roulant , et stable.

Il est possible de compenser un dénivellé de 12% et 20 cm de débattement maximum.

DIMENSIONS

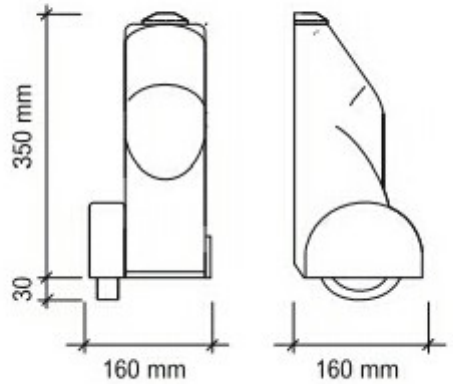

Caractéristiques techniques :

CARACTÉRISTIQUES TECHNIQUES

	WHEELER B	WHEELER R	WHEELER B 115	WHEELER 24	
Alimentation	230V ~ 50Hz	230V ~ 50Hz	115V ~ 60Hz	24V dc	Power supply
Consommation	1.2 - 1.7A	1.2 - 1.7A	2.0 - 2.3A	0.5 - 0.75A	Current
Puissance moteur	280 W	250 W	300 W	50 W	Motor power
Condensateur	8 µF	8 µF	30 µF	--	Capacitor
Protection thérmique	150°C	150°C	150°C	--	Thermic protection
Poussée	11 Nm	10 Nm	11 Nm	8 Nm	Max thrust
Classe IP	44	44	4444		IP class protection
Vitesse moteur (tours/min)	1400 rpm	900 rpm	1700 rpm	1600 rpm	Revolution speed
Ouverture	NO LIMIT	NO LIMIT	NO LIMIT	NO LIMIT	Max opening angle
Temps d'ouverture m/min	20 m/min	20 m/min	20 m/min	24 m/min	Opening speed
Poids maxi par vantail	150 Kg	150 Kg	150 Kg	150 Kg	Max leaf weight
Cycle de travail	30%	30%	30%	80%	Duty cycle
Ressaut maxi	200 mm	200 mm	200 mm	200 mm	Max rise/fall
Pente maxil	12°	12°	12°	12°	Max inclination

Mise en situation :

SCHEMA D'INSTALLATION

1_Clignotant **2**_Antenne **3**_Centrale de commande
4_Contacteur à clé **5**_Photocellule en FERMETURE
6_Photocellule en OUVERTURE **7**_Moteur
8_Potelet photocellules **9**_Electro-serrure

INSTALLATION MAP

1_Flashing light **2**_Outstanding antenna **3**_Control board
4_Key switch **5**_Outer photocell **6**_Inner photocell
7_Wheel motors **8**_Photocell posts **9**_Electric lock

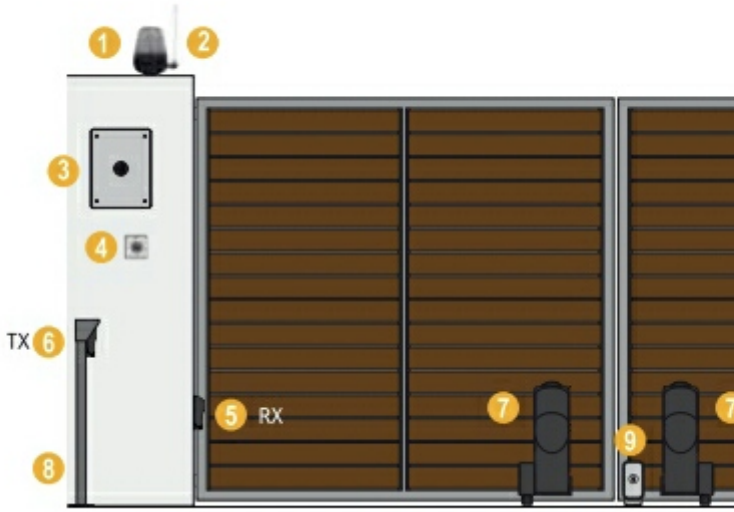

Préconisation :

PRÉCONISATION

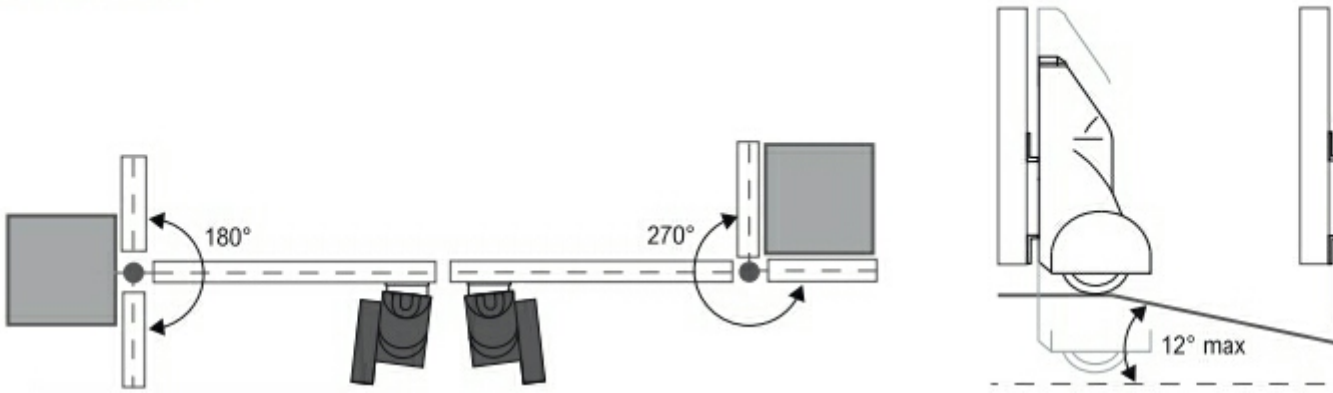

[Lien vers la fiche du produit]