KIT MOVER 15 Pour portail coulissant 1500 KG PROTECO

Kit MOVER 15 pour motorisation de portail coulissant 1500 KG

Marque : PROTECO
Référence : RPF113

Options disponibles :
Avec deverrouillage de secours : Non, Oui (+ 96.00€)
Avec un Remootio 3 (Rem3) : : Non, Oui (+ 120.08€)
Avec un clavier a codes filaire : Non, Oui (+ 66.08€)

Descriptif :
Le kit MOVER 15 (pour 1500kg max) est composé de:

1 moteur capacité 1500kg maximum
1 plaque de réglage
1 carte de gestion Q80S avec son recepteur integré
2 télécommandes ANGIE
1 jeu de cellules PRF40I
1 clignotant à led LUCE
1 antenne ANT02
4 mètres de crémaillères (ref PB120)
Notice

La carte inclus le passage piéton et le ralentissement en fin de course.
Sauf demande contraire le kit est livré avec de la crémaillère PB120 (âme acier recouverte de PVC)

DIMENSIONS

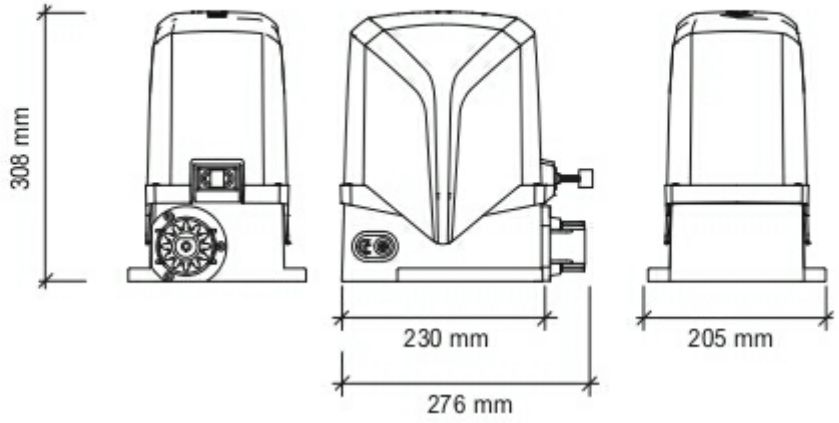

Caractéristiques techniques :

CARACTÉRISTIQUES TECHNIQUES

	MOVER 5	MOVER 6	MOVER 8	MOVER 15
Alimentation	230V ~ 50Hz	24V dc	230V ~ 50Hz	230V ~ 50Hz
Consommation	1.2 - 1.7A	0.7 - 10A	1.2 - 2A	3A
Puissance	250 W	80 W	300 W	600 W
Condensateur	8 µF	-	10 µF	20 µF
Protection thermique	150°C	-	150°C	150°C
Poussée	350 N	500 N	440 N	1000 N
Classe IP	44	44	44	44
Vitesse moteur (tours/min)	1400 rpm	1600 rpm	1400 rpm	1400 rpm
Ouverture	8.5 m/min	5 - 9 m/min	8.5 m/min	8.5 m/min
Poids maxi	500 Kg	650 Kg	800 Kg	1500 Kg
Cycle de travail	40%	80%	40%	40%

Mise en situation :

SCHEMA D'INSTALLATION

1_Clignotant **2**_Antenne **3**_Moteur avec centrale et récepteur **4**_Contacteur à clé **5**_Photocellules en FERMETURE **6**_Photocellules en OUVERTURE
7_Barre palpeuse **8**_Colonne pur photocellules
9_Crémaillère

INSTALLATION MAP

1_Flashing light **2**_Outstanding antenna
3_Gear motor complete with control board and radio receiver
4_Key switch **5**_Outer photocell **6**_Inner photocell
7_Safety strip **8**_Photocell posts **9**_Rack

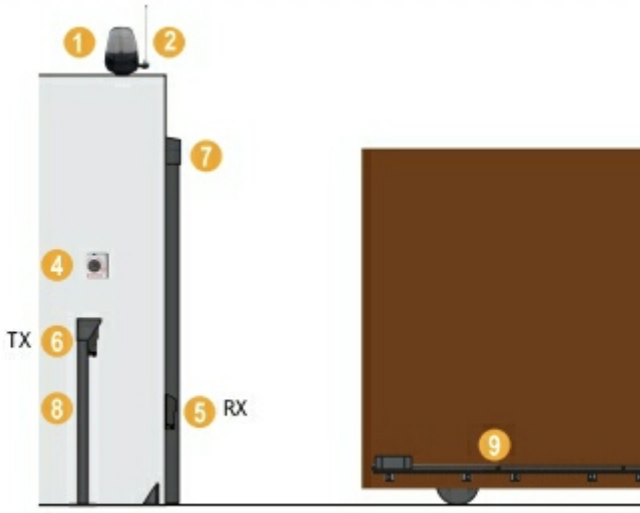

Lien vers la fiche du produit