Moteur Advantage gauche (230v) avec carte électronique

Moteur Advantage gauche en 230v

Marque : PROTECO
Référence : PADVAN3S/Q80

Caractéristiques :

Moteur Advantage gauche (vu de l'intérieur de la propriété) en 230v

Vendu avec sa carte electronique et visseries **(bielles en option)**

DIMENSIONS

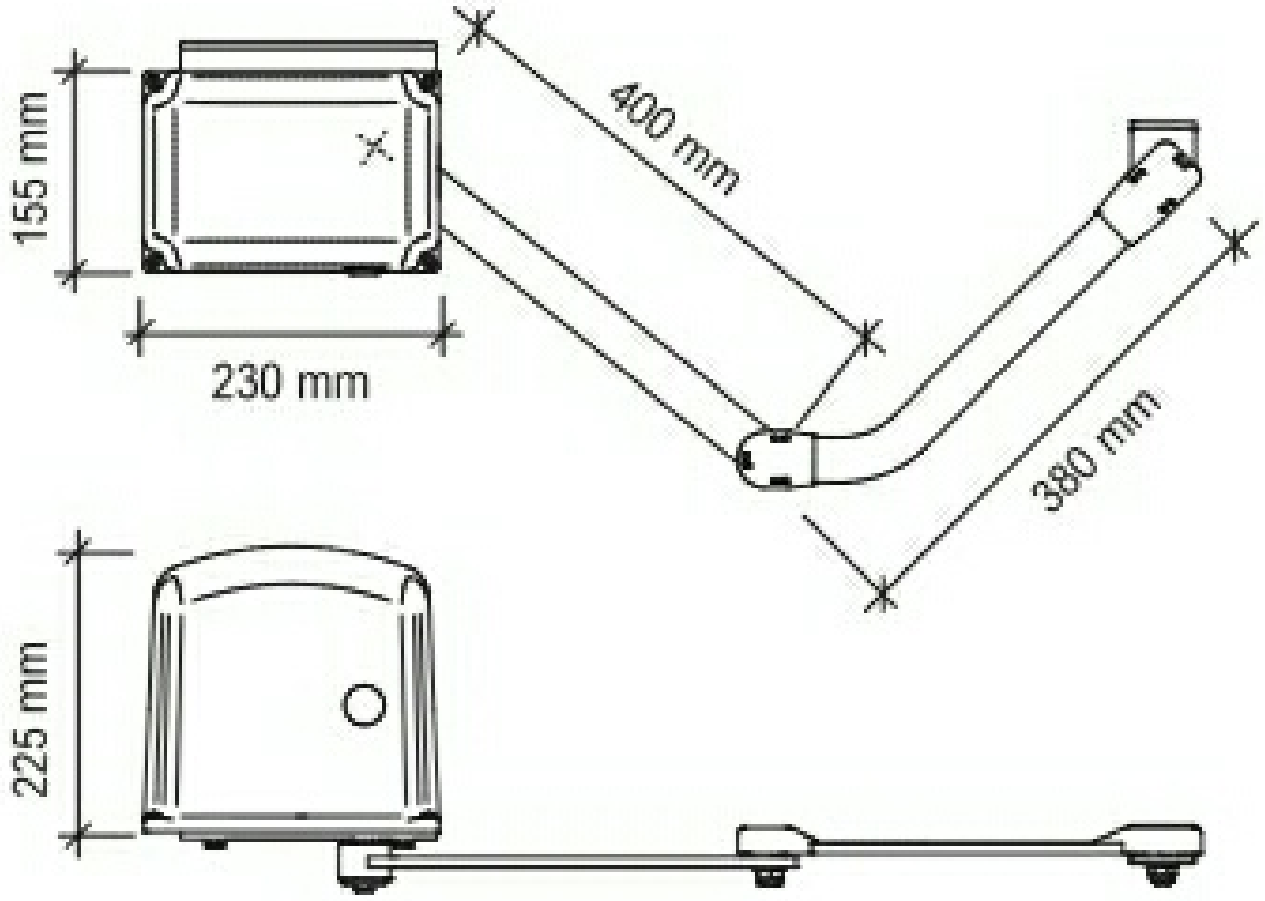

Caractéristiques techniques :

	ADVANTAGE	ADVANTAGE 24	
Alimentazione	230V ~ 50Hz	24V dc	Power supply
Assorbimento	1.2 - 1.7A	0.5 - 0.75A	Current
Potenza	300 W	50 W	Motor power
Condensatore	10 µF	--	Capacitor
Protezione termica	150°C	--	Thermic protection
Coppia massima	280 Nm	200 Nm	Max thrust
Protezione IP	44	44	IP class protection
Giri motore	1400 rpm	1600 rpm	Revolution speed
Angolo max di apertura	130°	130°	Max opening angle
Tempo apertura 90°	18''	14"	90° opening time
Peso anta massima	250 Kg	200 Kg	Max leaf maximum weight
Lunghezza anta massima	2 m	2 m	Max leaf maximum length
Ciclo di lavoro	40%	80%	Duty cycle

Lien vers la fiche du produit