Kit ACE 3 TI - 230 volts. PROTECO

Kit ACE : motorisation pour portails à battants proteco

Marque : PROTECO
Référence : RPF121

Options disponibles :
Avec un Remootio 3 (Rem3) : : Non, Oui (+ 120.08€)
Avec un clavier a codes filaire : Non, Oui (+ 66.08€)
Avec deverrouillage de secours : Non, Oui (+ 90.00€)

Composition du kit :

Le Kit ACE 3 TI - 230 volts est composé de:

2 moteurs 230v course 300 mm

1 carte de gestion Q80A avec son recepteur integré + transformateur

2 télécommandes 4 canaux (ANGIE)

1 clgnotant à led 24v (LUCE)

1 antenne (ANT02)

1 jeu de cellules (PRF40I)

2 condensateurs (MCO10)

1 sachet de visseries (SSAB12))

Notice

La carte inclus le ralentissement en fin de course et le passage piéton.

Ce kit est conçu pour des vantaux de 350 kg et 2m maximum

Attention ses données sont à majorer ou minorer selon le site (portail plein ou ajouré, forte ou faible exposition au vent).

Dimensions du moteur :

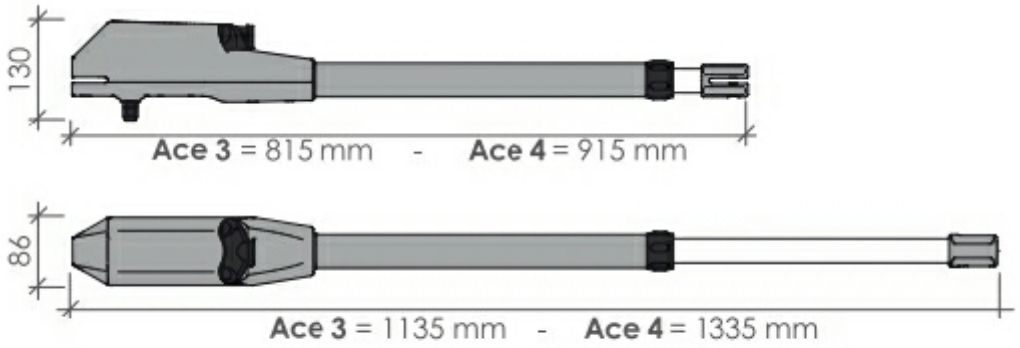

Caractéristiques techniques :

TECHNICAL FEATURES	Ace 3	Ace 4	Ace 4 REV
Power supply	230V ~ 50Hz	230V ~ 50Hz	230V ~ 50Hz
Current	1.2 - 1.7A	1.2 - 1.7A	1.2 - 1.7A
Motor power	300 W	300 W	250 W
Capacitor	10 µF	10 µF	8 µF
Thermic protection	150°C	150°C	150°C
Max thrust	3000 N	3000 N	2500 N
IP class protection	44	44	44
Revolution speed	1400 rpm	1400 rpm	900 rpm
Max opening angle	120°	120°	120°
90° opening time	17"	22''	22''
Max leaf weight	350 Kg	400 Kg	350 Kg
Max leaf length	2 m	3 m	3 m
Duty cycle	40%	40%	40%

Mise en situation :

SCHEMA D'INSTALLATION

1_Clignotant **2**_Antenne **3**_Centrale de commande
4_Contacteur à clé **5**_ Photocellules en fermeture
6_Photocellules en ouverture **7**_Moteur
8_Potelets de photocellules

INSTALLATION MAP

1_Flashing light **2**_Outstanding antenna
3_Control board **4**_Key switch
5_Outer photocell **6**_Inner photocell
7_Swing operators **8**_Photocell posts

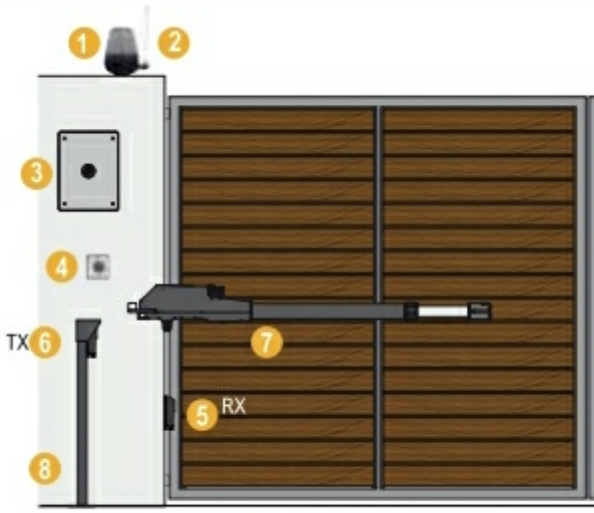

Lien vers la fiche du produit