Moteur Matrix 18 en 48v

Moteur pour systèmes coulissants.Hautes performances, pour sites industriels ou lourds.

Référence : PMX186E0Q3

Moteur Matrix

Moteur vendu seul avec carte electronique Q90SH. - (Ensemble à constituer selon site).

Moteur ventilé en 48 Volts / 400 Watts - capacité 1800 kg

BRUSHLESS (R)EVOLUTION
Moteur en version digitale 6-STEPS pour une UTILISATION INTENSIVE: peut gérer jusqu'à 250 ouvertures par jour.
Version HI-SPEED, vitesse d'ouverture jusqu'à 20m / min pour portails jusqu'à 1800 Kg.

PUISSANCE
SOFT START: puissance supplémentaire pendant la décélération et SYSTÈME DE FREINAGE ÉLECTRONIQUE pour assurer le contrôle de l'inertie même en cas de portails très lourds.
PIgnon en acier, modules M4 et M6 pour une transmission contrôlée du movement.
Disponible avec fins de course mécaniques ou magnétiques.

SÉCURITÉ
Contrôle ENCODER total pour une gestion intelligente de la détection d'obstacles.
Technologie MEMO ADAPTIVE pour s'adapter à différentes conditions météorologiques et gérer facilement possibles changements de friction, en évitant problèmes de faux-arrêts.

TECHNOLOGIE
Carte électronique Q90 intégrée au-dessus du motoréducteur pour un câblage facile et une meilleure protection.
• Fonction TWINNING pour synchroniser deux portes coulissantes spéculaires.
• MAINTENANCE PROGRAMMÉE: permet d'afficher le nombre d'ouvertures et charger le prochain délais pour le

service de maintenance.
• Fonction ENERGY-SAVING: réduit à la fois la consommation d'accessoires cables ainsi que de la motorisation lorsque l'automatisme est en mode stand-by.
Logement de batteries de secours en option à l'intérieur du moteur (pour la version brushless alimentée en 48 V)
Sortie spécifique pour gérer les bords de sécurité de type traditionnel et résistif (8K2?)

Dimensions :

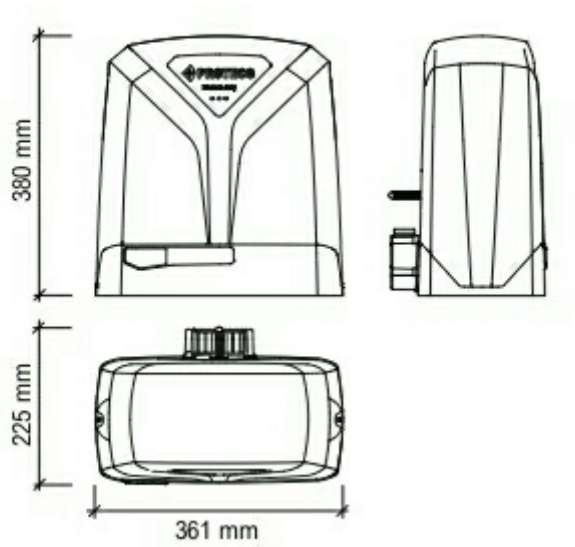

https://www.youtube.com/watch?v=2tzbJkE83ME&t=8s

Caractéristiques techniques :

	Matrix 25	Matrix 18	Matrix BLDC Intensive use	Matrix HS Hi-speed	
Alimentazione di rete	230V 50/60 Hz	230V 50/60 Hz	230V 50/60 Hz	230V 50/60 Hz	Power supply
Corrente allo spunto	6 A	4,5 A	4,5 A	3 A	Start-up current
Corrente nominale	2,5 A	2 A	1,4 A	1,3 A	Rated current
Alimentazione motore	230V 50/60 Hz	230V 50/60 Hz	48V dc	48V dc	Motor voltage
Potenza nominale	550 W	500 W	350 W	300 W	Rated power
Condensatore di spunto	25 µF	30 µF	–	–	Start-up capacitor
Condensatore in marcia	25 µF	20 µF	–	–	Standard capacitor
Spinta allo spunto	2000 N	1400 N	1600 N	1400 N	Start-up thrust
Spinta nominale	1100 N	900 N	1000 N	700 N	Rated thrust
Limite protezione termica	150° C	150° C	–	–	Thermal cut-off
Velocità apertura max	11 m/min	11 m/min	13 m/min	20 m/min	Max. opening speed
Peso anta massima	2500 kg	1800 kg	2500 kg	1800 kg	Max. leaf weight
Frequenza di lavoro	50%	50%	80%	80%	Duty cycle
Temperatura	-30°C ÷ + 55°C	-30° C ÷ + 55°C	-30°C ÷ + 55°C	-30°C ÷ + 55°C	Operating temperature
Grado protezione IP	44	44	44	44	IP rating

Mise en situation :

SCHEMA D'INSTALLAZIONE

1_Lampeggiatore **2**_Antenna da esterno
3_Motoriduttore con centrale e ricevitore radio
4_Selettore a chiave **5**_Fotocellule CHIUSURA
6_Fotocellule APERTURA **7**_Bordo ensibile
8_Colonnina fotocellule **9**_Cremagliera

INSTALLATION MAP

1_Flashing light **2**_Outstanding antenna
3_Gear motor complete with control board and radio receiver
4_Key switch **5**_Outer photocell **6**_Inner photocell
7_Safety strip **8**_Photocell posts **9**_Rack

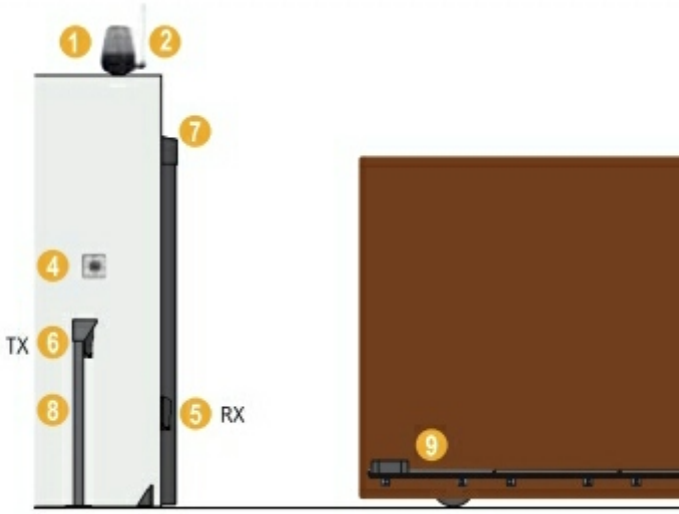

Lien vers la fiche du produit