KIT ADVANTAGE - 230 VOLTS PROTECO

KIT ADVANTAGE : motorisation pour portails à battants

Marque : PROTECO
Référence : RPF104

Options disponibles :
Avec deverrouillage de secours : Non, Oui (+ 90.00€)
Option ouverture extérieure : : Non, Oui (+ 84.00€)
Avec un Remootio 3 (Rem3) : : Non, Oui (+ 120.08€)
Avec un clavier a codes filaire : Non, Oui (+ 66.08€)

Composition du kit :

Le Kit ADVANTAGE - 230 volts est composé de :

2 moteurs à bras articulés 230 v

1 carte de gestion Q80A avec recepteur integré et son transformateur

2 télécommandes 4 canaux (ANGIE)

1 clignotant à led (LUCE)

1 jeu de cellules (PRF40I)

1 antenne (ANT02)

Sachet de fixation

Notice

La carte inclus le ralentissement en fin de course et le passage pièton.

Ce kit est conçu pour des vantaux de 250 kg et 2 m. permet une ouverture à 120°.

Recommandé pour portails souples, fragiles ou ne pouvant pas êtres équipés de butées latérales au sol.

Attention ces données sont à majorer ou minorer selon le site (portail plein ou ajouré, forte ou faible exposition au vent)

OPTION : Ouverture exterieure

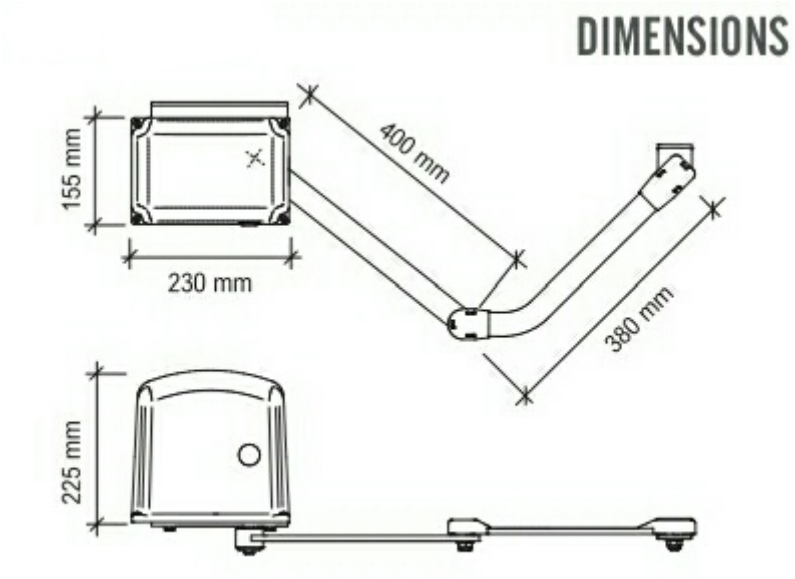

Caractéristiques techniques :

	ADVANTAGE	ADVANTAGE 24	
Alimentazione	230V ~ 50Hz	24V dc	Power supply
Assorbimento	1.2 - 1.7A	0.5 - 0.75A	Current
Potenza	300 W	50 W	Motor power
Condensatore	10 µF	--	Capacitor
Protezione termica	150°C	--	Thermic protection
Coppia massima	280 Nm	200 Nm	Max thrust
Protezione IP	44	44	IP class protection
Giri motore	1400 rpm	1600 rpm	Revolution speed
Angolo max di apertura	130°	130°	Max opening angle
Tempo apertura 90°	18''	14''	90° opening time
Peso anta massima	250 Kg	200 Kg	Max leaf maximum weight
Lunghezza anta massima	2 m	2 m	Max leaf maximum length
Ciclo di lavoro	40%	80%	Duty cycle

Mise en situation :

SCHEMA D'INSTALLATION

1_Clignotant **2**_Antenne
3_Moteur gauche avec centrale et recepteur radio
4_Moteur droit **5**_Photocellules FERMETURE
6_Photocellules OUVERTURE **7**_Contacteur à clé
8_Potelets de photocellules

INSTALLATION MAP

1_Flashing light **2**_Outstanding antenna
3_LH operator featuring control board and radio receiver
4_RH operator Motoriduttore destro **5**_Outer photocell
6_Inner photocell **7**_Key switch **8**_Photocell posts

Lien vers la fiche du produit