KIT ADVANTAGE + 230V PROTECO

Automatisme Proteco à bras articulés version bielles longues pour portails à battants. Les bielles longues permettent de motoriser jusqu'à un déport de 50 cm.

Référence : RPF104+

Options disponibles :
Avec deverrouillage de secours : Non, Oui (+ 90.00€)
Avec un Remootio 3 (Rem3) : : Non, Oui (+ 120.08€)
Avec un clavier a codes filaire : Non, Oui (+ 66.08€)

Descriptif :

Le Kit ADVANTAGE + en 230 volts est composé de :

2 moteurs à bras articulés 230v avec bielles plus longues

1 carte de gestion Q80A avec recepteur integré et son transformateur

2 télécommandes 4 canaux (ref ANGIE)

1 clignotant à led (LUCE)

1 jeu de cellules (PRF40I)

1 antenne (ANT02)

Sachet de fixation

Notice

Ce système convient pour les structures plus fragiles. Il permet un angle d'ouverture de 120° . Il est équipé de fins de courses électriques utilisables ou pas, qui permettent un arrêt sans butées (moins précis) mais dans certaines configurations les butées de sols sont impossibles.
Pour vantaux de 1.75m et 200 kg maxi.

Compense jusqu'a **50 cm** de déport pilier/portail.

Le câble est proposé en option, rubrique "Accessoires".

Si le portail est un accès unique, vous devez prévoir la panne ou la coupure de courant. Pour acceder de l'extérieur, il y a une solution : le KRB04 (rubrique accessoires)

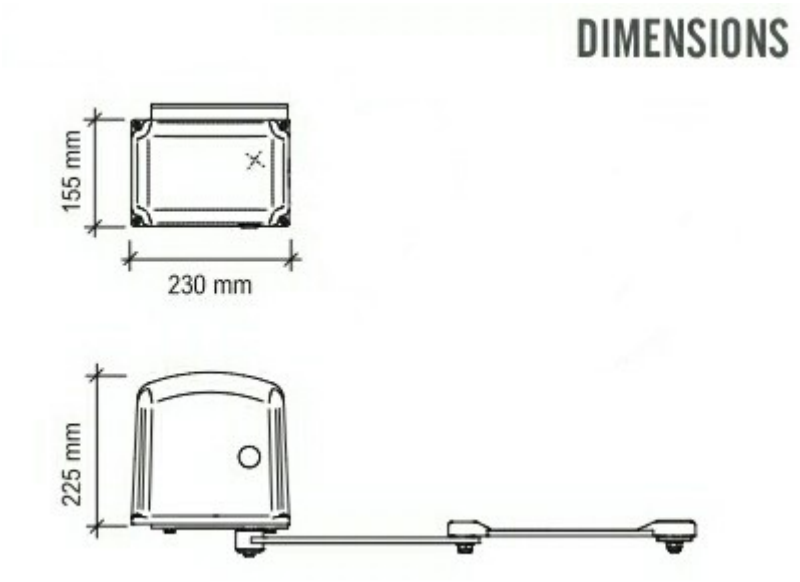

Caractéristiques techniques :

	ADVANTAGE	ADVANTAGE 24	
Alimentazione	230V ~ 50Hz	24V dc	Power supply
Assorbimento	1.2 - 1.7A	0.5 - 0.75A	Current
Potenza	300 W	50 W	Motor power
Condensatore	10 µF	--	Capacitor
Protezione termica	150°C	--	Thermic protection
Coppia massima	280 Nm	200 Nm	Max thrust
Protezione IP	44	44	IP class protection
Giri motore	1400 rpm	1600 rpm	Revolution speed
Angolo max di apertura	130°	130°	Max opening angle
Tempo apertura 90°	18''	14''	90° opening time
Peso anta massima	250 Kg	200 Kg	Max leaf maximum weight
Lunghezza anta massima	2 m	2 m	Max leaf maximum length
Ciclo di lavoro	40%	80%	Duty cycle

Mise en situation :

SCHEMA D'INSTALLATION

1_Clignotant **2**_Antenne
3_Moteur gauche avec centrale et recepteur radio
4_Moteur droit **5**_Photocellules FERMETURE
6_Photocellules OUVERTURE **7**_Contacteur à clé
8_Potelets de photocellules

INSTALLATION MAP

1_Flashing light **2**_Outstanding antenna
3_LH operator featuring control board and radio receiver
4_RH operator Motoriduttore destro **5**_Outer photocell
6_Inner photocell **7**_Key switch **8**_Photocell posts

Lien vers la fiche du produit