KIT SHARK- 230 VOLTS PROTECO

Kit SHARK pour portail à battants Proteco

Marque : PROTECO
Référence : RPF108

Options disponibles :

Avec un Remootio 3 (Rem3) : : Non, Oui (+ 120.08€)
Avec un clavier a codes filaire : Non, Oui (+ 66.08€)

Composition du kit :

Le kit SHARK - 230 volts est composé de :

2 moteurs 230 v
2 caissons
1 carte de gestion Q80A avec son recepteur integré + transformateur
2 télécommandes 4 canaux ANGIE
1 clignotant à led LUCE
1 antenne ANT02
1 jeu de cellules PRF40I
Notice

La carte de gestion inclus le ralentissement en fin de course et le passage piéton.
Ce kit est conçu pour des vantaux de 400 kg et 3 m.
Ce modèle se déverrouille de l'interieur comme de l'exterieur en cas de panne.
Attention ces données sont à majorer ou minorer en fonction du site (portail plein ou ajouré, forte ou faible exposition au vent)
En option un adaptateur à chaîne (ref: PSHDS180) permet une ouverture à 180°

DIMENSIONS

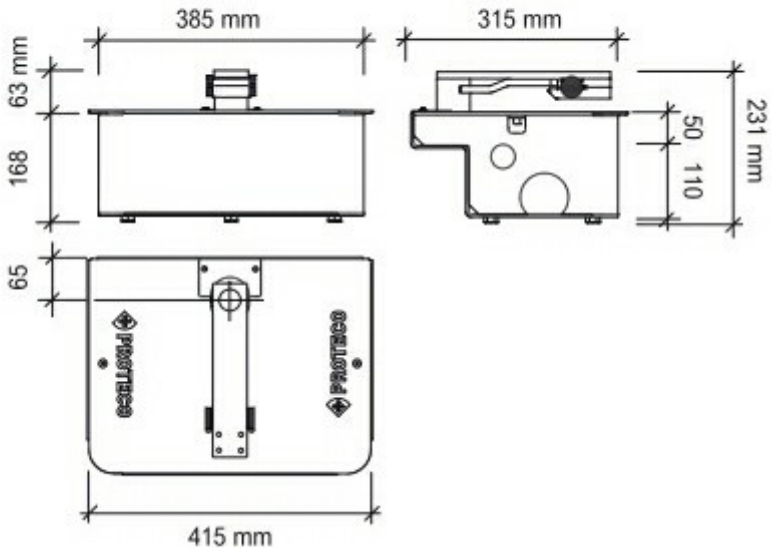

Caractéristiques techniques :

CARACTÉRISTIQUES TECHNIQUES — TECHNICAL FEATURES

	SHARK	SHARK 24	
Alimentation	230V ~ 50Hz	24V dc	Power supply
Consommation	1.2 - 2A	0.5 - 0.75A	Current
Puissance moteur	300 W	50 W	Motor power
Condensateur	10 µF	--	Capacitor
Protection thérmique	150°C	--	Thermic protection
Poussée	350 Nm	230 Nm	Max thrust
Classe IP	66	66	IP protection class
Vitesse moteur (tours/min)	1400 rpm	1600 rpm	Revolution speed
Ouverture maxi	110°	110°	Max opening angle
Temps d'ouverture 90°	17''	16''	90° angle opening time
Poids maxi par vantail	350Kg	200 Kg	Max leaf weight
Longueur maxi par vantail	3 m	2,5 m	Max leaf length
Cycle de travail	50%	90%	Duty cycle

Mise en situation :

SCHEMA D'INSTALLATION

1_Clignotant **2**_Antenne **3**_Centrale de commande
4_Contacteur à clé **5**_Photocellules FERMETURE
6_Photocellules OUVERTURE
7_Moteur avec caisson de fondation **8**_Potelet photocellules

INSTALLATION MAP

1_Flashing light **2**_Outstanding antenna **3**_Control board
4_Key switch **5**_Outer photocell **6**_Inner photocell
7_Gear motors complete with foundation box
8_Photocell posts

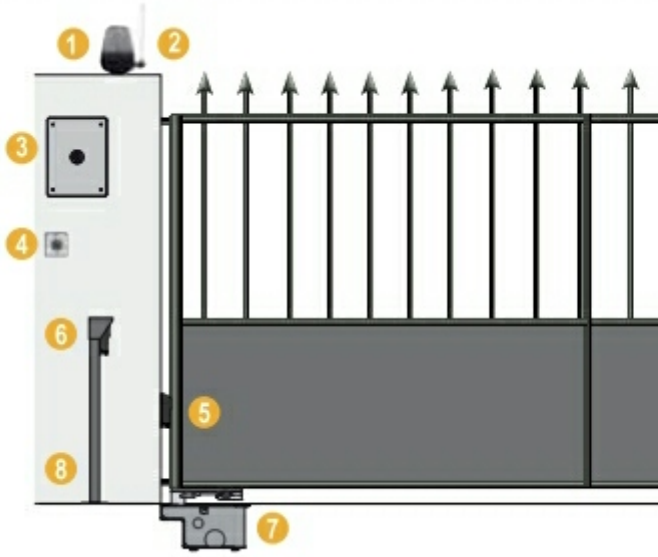

Lien vers la fiche du produit