Moteur UNIVERSAL réversible PSE20

Moteur pour rideaux roulants. Pour portes résidentielles et industrielles jusqu'à 170 kg

Référence : PSE20

Moteur rideaux roulants

Moteur pour automatiser tous les types de rideaux roulants jusqu'a 170 kg.

(version réversible)

Butées mécaniques intégrées pour un réglage simple et précis, en fermeture ou en ouverture.

Options possibles : Clignotant / Cellules / Contacteur à clé / Antenne / Digicode / Dévérouillage de secours externe / Télecommande via smartphone / Télécommande traditionnelle / Barre palpeuse

Dimensions :

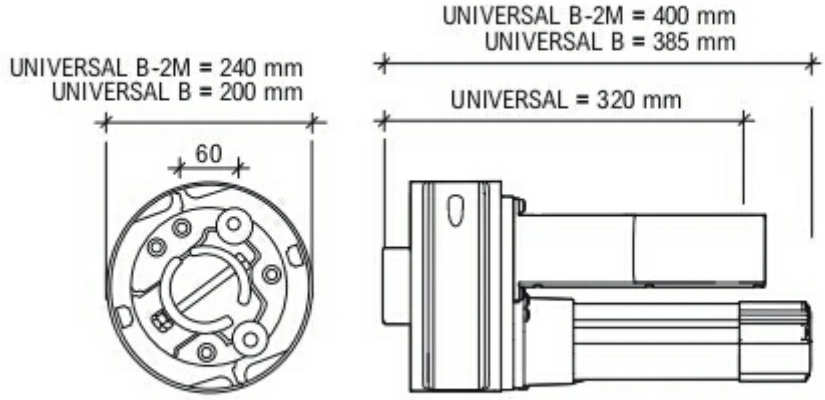

Caractéristiques techniques :

TECHNICAL FEATURES	UNIVERSAL	UNIVERSAL B	UNIVERSAL B-2M	FICHE TECHNIQUE
Power supply	230V 50/60 Hz	230V 50/60 Hz	230V 50/60 Hz	Alimentation
Current	2.7A	2.7A	5.5A	Consommation
Motor power	600 W	600 W	1260 W	Puissance moteur
Thrust	178 Nm	178 Nm	443 Nm	Couple
Pulley speed	10 rpm	10 rpm	8 rpm	Vitesse
Max load	170 Kg	170 Kg	360 Kg	Capacité de soulèvement
Max stroke	6 m	6 m	6 m	Course
Drive-shaft diameter	60/48 mm	60/48 mm	76 mm	Arbre
Spring-holder pulley	200/220 mm	200/220 mm	240 mm	Porte-ressorts
Duty cycle	30%	30%	30%	Cycle de travail

Mise en situation :

STANDARD INSTALLATION
SCHÉMA DE POSE

1. Gear motor
   Motoréducteur
2. Blinker
   Clignotant
3. Aerial
   Antenne
4. Control board
   Boîtier électronique
5. CLOSING photocells
   Photocellule en FERMETURE
6. Keyswitch
   Contacteur à clé

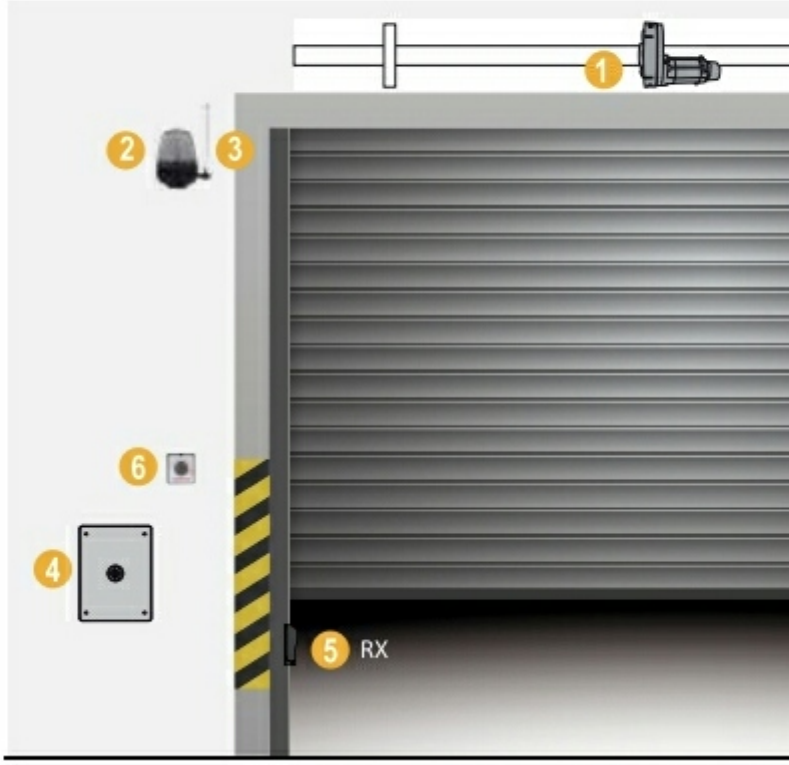

Lien vers la fiche du produit